В СТИЛЕ «САФАРИ»

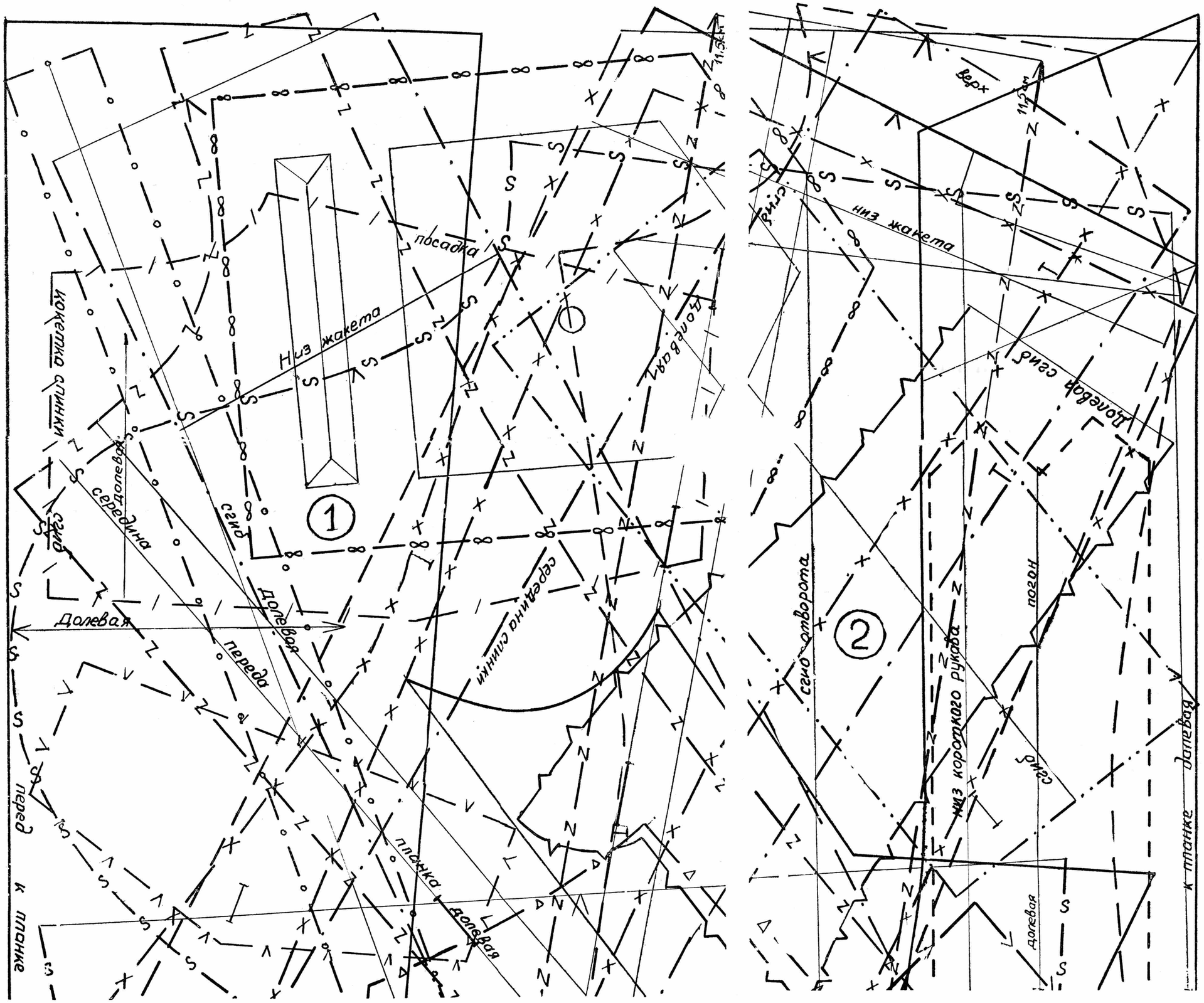

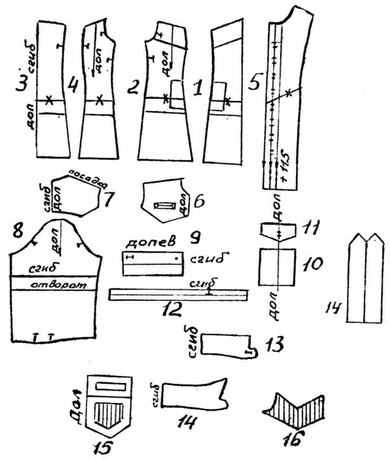

УСЛОВНЫЕ ОБОЗНАЧЕНИЯ

ПЛАТЬЕ

1. Перед	2 дет.	
2. Бочок переда	2 дет.	
3. Спинка	1 дет.	
4. Бочок спинки	2 дет.	
5. Планка переда	2 дет.	
6. Кокетка переда	2 дет.	
7. Кокетка спинки	1 дет.	
8. Рукав	2 дет.	
9. Манжета	2 дет.	
10. Карман	2 дет.	
11. Клапан	4 дет.	
12. Полоска кармана	2 дет.	
13. Воротник	2 дет.	
14. Погон	2 дет.	

ЖАКЕТ

15. Воротник	2 дет.	
16. Карман	2 дет.	
17. Кокетка	2 дет.	

Линия соединения деталей

1	2
1а	2а

Выкройка на этот раз расположена на обеих сторонах приложения. Чтобы удобнее ею пользоваться, части 1а и 2а переведите на кальку и соедините с частями 1 и 2, как показано на схеме.

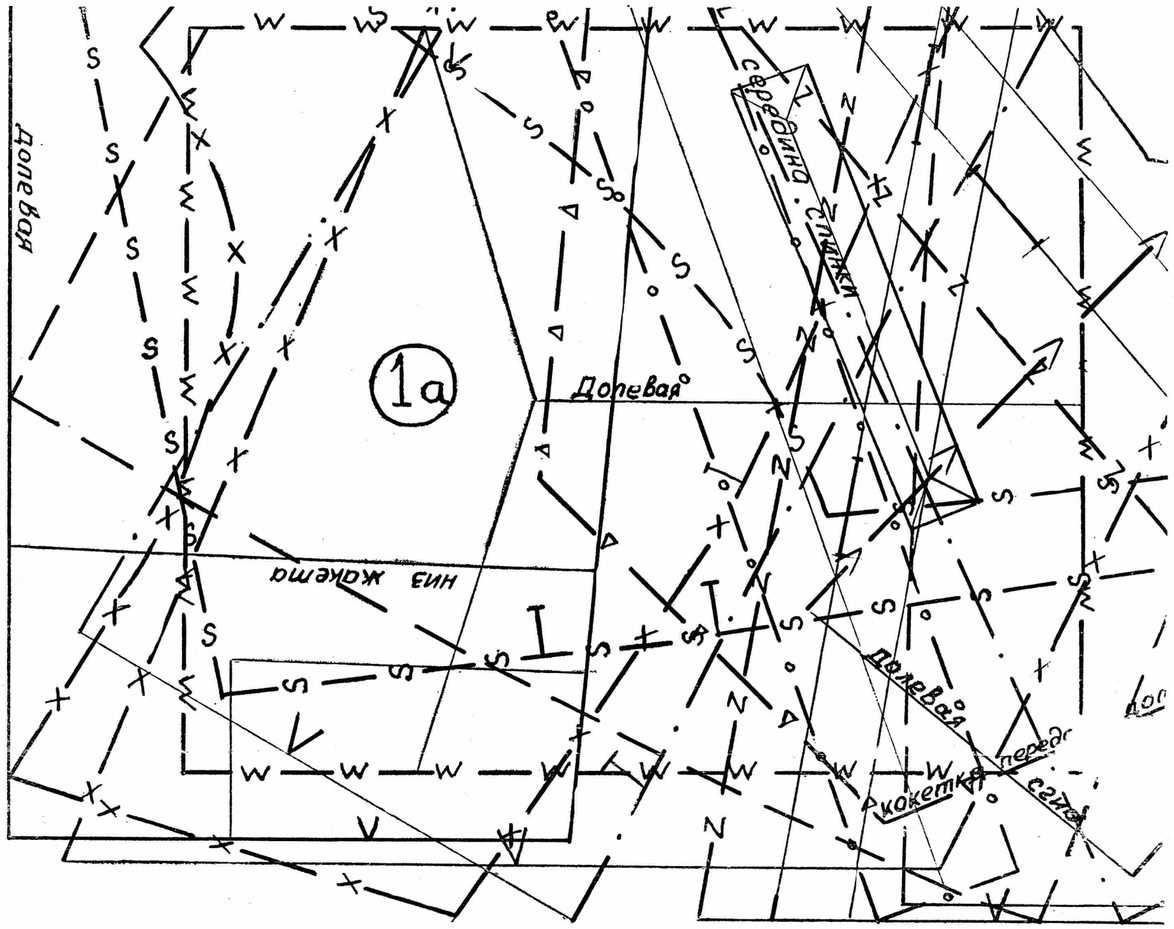

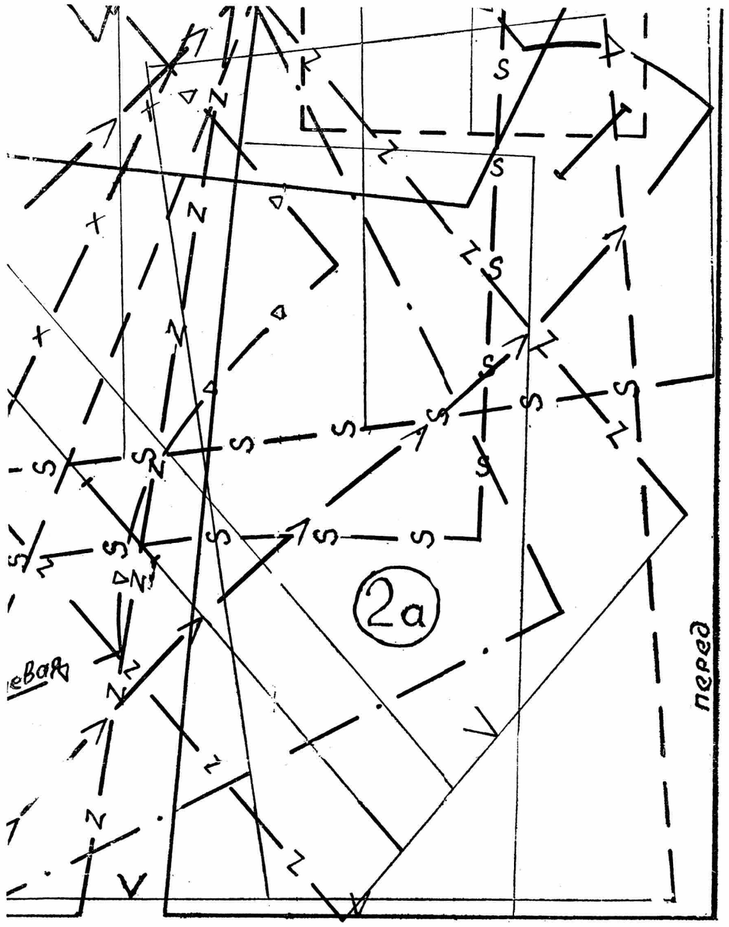

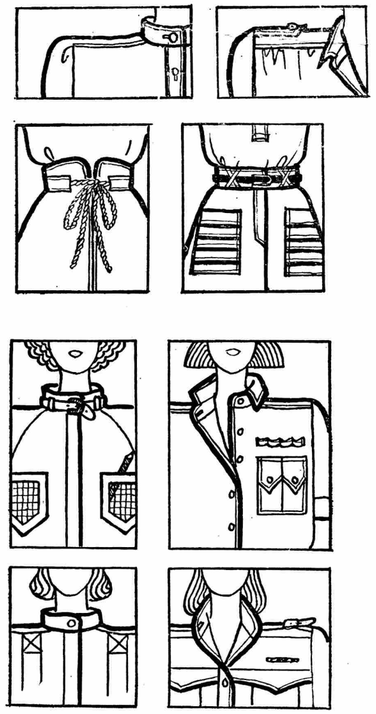

В СТИЛЕ «САФАРИ»

1. В комплект входят прямая блуза и юбка четырехклинка. Их можно сшить из одной ткани, но лучше скомбинировать из двух, контрастного цвета. В этом случае юбка, кокетка блузки, карман на рукаве, внутренняя часть стойки и планки делаются из темной ткани. Прорези карманов как на блузке, так и на юбке обработаны «в рамку» — так обычно обрабатывают петли для пуговиц. На юбке поверх пояса нашита кулиска, в которую продет узкий поясок, завязывающийся бантом.

2. Короткий, с кокеткой жакет и расклешенная юбка. На жакете по линии талии и на рукавах пристрочены кулиски, в них продернута резинка. С лицевой стороны кулиску прикрывает ремешок, застегивающийся на пряжку, ремешок пришит декоративной строчкой — квадрат, простроченный крест-накрест. Накладные карманы сложной формы. Удлиненная юбка со складкой, глубина которой 5—6 см.

3. Сарафан с отрезной расклешенной юбкой, спереди веерная складка с разрезом, на пуговицах. Большие сложной формы накладные карманы, поверх них еще маленькие карманчики. Сарафан носят с клетчатой блузкой, которые сейчас особенно модны.

4. Ансамбль, состоящий из юбки, слегка расклешенной, со складками спереди. Жилет полуприлегающей формы, с кокеткой и большими накладными карманами. На спинке хлястик, застегивающийся на пряжку.

5. Комбинезон, отрезной по талии. Брюки по талии присборены, а внизу узкие — 22—26 см. Рукава из трикотажа, манжеты из основной ткани. Верх комбинезона на кокетке, по конструктивным линиям листочки и газыри. На брюках модные накладные карманы-кошельки и газыри. Пояс из шнура.

6. Платье прямого силуэта. Рукав — реглан, на плечах — погончики. Воротник — стойка. На нем продетый в шлевки ремешок, застегивающийся спереди на пряжку. Большие фигурные карманы на полочках. Чуть выше линии талии и по ней нашиты две кулиски — в двух сантиметрах друг от друга, заканчиваются они узкими ремешками, застегивающимися на пряжки. На юбке спереди складка с разрезом, большие внутренние карманы.

7. Костюм спортивного характера. Прямой жакет с поясом, продетым через скрещенные шлевки. Такие же шлевки придерживают погоны. Втачные рукава с чуть заниженной линией проймы. Четыре накладных кармана-кошелька. Газыри. Слегка расклешенная юбка со складками, застроченными от пояса вниз на 20—25 см и заутюженными в одну сторону.

8. Костюм с удлиненным жакетом прилегающего силуэта. На полочках врезная фигурная кокетка, отстроченная складочками-защипами, расположенными на расстоянии одного сантиметра друг от друга. Такие же защипы на карманах. Складочки-защипы делаются на ткани еще до того, как детали выкраиваются.

На плечах — погончики, застегивающиеся на пуговицы. Этот жакет можно сшить по выкройке платья следующей нашей модели (она дана на обороте приложения для 50-го размера III роста в натуральную величину без припусков на швы). На выкройке платья отмечена длина жакета, линия кокетки, показана длина короткого рукава, кроме того, даны выкройки воротника, фигурной кокетки, погончиков и кармана. Пояс для жакета в готовом виде имеет ширину 3 см, его длина 1,5 м. Шлевки в готовом виде не шире 0,7 см, а длина должна быть такой, чтобы пояс или погончик свободно проходили под ними. На спинке жакета — обычная кокетка, без строчки.

Юбка (выкройку ее мы не даем) слегка расклешена, со складками спереди: средняя бантовая, две другие заложены и заглажены вовнутрь.

9. Платье полуприлегающего силуэта с фигурной кокеткой спереди и сзади. На груди маленький карман, обработанный «в рамку». Два накладных кармана модной формы — «кошельки», под одним пришиты газыри. По талии с бокфв — пояса-ремешки, застегивающиеся на пряжки, На обороте приложения дана в натуральную величину, без припусков на швы выкройка этого платья — размер 50-й, рост III.

ВАЖНЫЕ МЕЛОЧИ

● Рукав, переходящий в погончик, в сочетании с воротником-стойкой приподнимает плечо, подчеркивает его линию.

● Погон может быть очень маленьким и располагаться на кокетке.

● Верх юбки тщательно обрабатывается: на пояс настрачивается кулиска, в которую продернут пояс-шнур, или сквозь скрещенные шлевки продергивается еще один узкий поясок.

● Воротник-стойка застегивается ремешком, продернутым в шлевки.

● Воротник с маленькими уголками может быть и на стойке.

● Конструктивные линии нередко оформляются декоративными квадратами: строчка по контуру и крест-накрест.

Несколько советов по обработке карманов

Маленький карман обрабатывается способом «в рамку». Сначала на выкроенной из ткани детали чертят рамку по размерам будущего кармана. Берут две полоски ткани, длина которых на 3—4 см больше длины кармана, а ширина в 3 раза шире будущего отверстия кармана. Складывают полоски пополам и проглаживают. Отмечают от края сгиба расстояние, равное половине ширины рамки кармана. Накладывают полоску на рамку с лицевой стороны сгибом вниз так, чтобы линия на полоске совпала с краем рамки. Приметывают и прострачивают до углов обе полоски, оставляя свободными боковые их стороны. С лицевой стороны разрезают ткань ровно посередине рамки, оставляя неразрезанными углы. Полоски вывертывают, прострачивают с изнанки боковые стороны рамки и хорошенько их закрепляют. К нижней полоске пришивают подкладку, а к верхней — основную ткань. Потом стачивают подкладку и ткань — карман готов.

Карман-кошелек дан на выкройке без встречной складки; чтобы сделать ее, надо прибавить по ширине кармана еще 6 см. Встречная складка застрачивается сверху и снизу сантиметра на два и отутюживается. После этого обтачкой обрабатывается верхняя часть кармана, подгибается на 0,5 см ткань по краям кармана и заутюживается. Полоска ткани, с помощью которой карман прикрепляется к платью, складывается вдоль пополам, отутюживается и прострачивается по самому краю сгиба — строчка эта будет внутри кармана. Затем края полоски отгибаются наружу на 0,2 см и отутюживаются. Карман нашивается на полоску, а потом уже полоска пристрачивается к платью.

Художник Н. ФЕДОСКИНА.
Конструктор Т. ЮМАШЕВА.